MAXLIGHT

WARNING - ATTENTION

PL Zawsze wyłączaj zasilanie przed instalacją, konserwacją lub naprawą
EN Always switch off the power before any installation, maintenance or repair work
HU Kérem, hogy minden esetben kapcsolja ki a hálózati áramot, mielőtt beüzemelést,karbantartást vagy javítást végezne
CZ Před instalací, údržbou nebo opravami vždy vypněte napájení svítidla
DE Schalten Sie vor der Installation, Wartung oder Reparatur immer zuerst die Elektrizität aus
FR Toujours éteindre l'électricité pour l'installation, l'entretien ou le dépannage

P0122

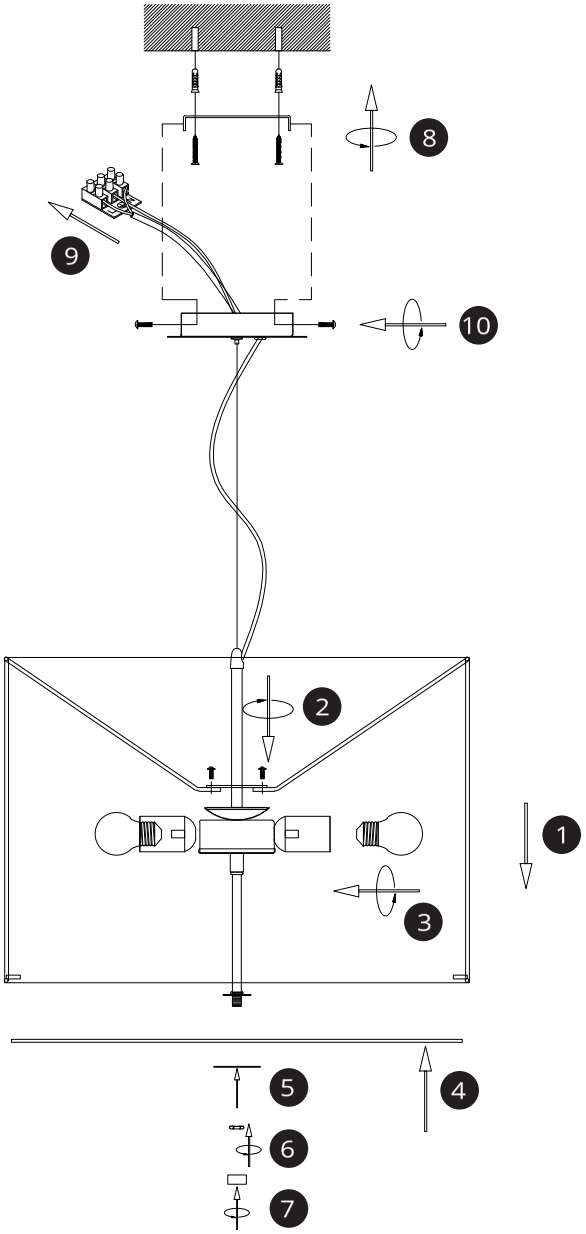

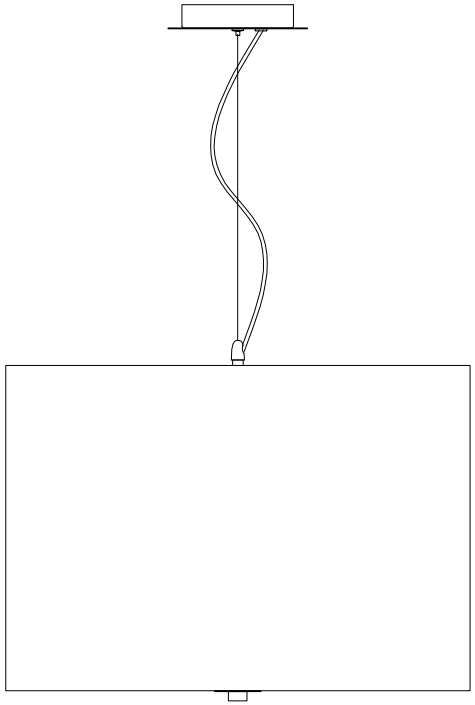

MAX-FLIZ HOME
ul. Zakopiańska 58
30-418 Kraków, Polska
+48 12 21 12 166
email: info@maxlight.com.pl
www.max-light.com.pl